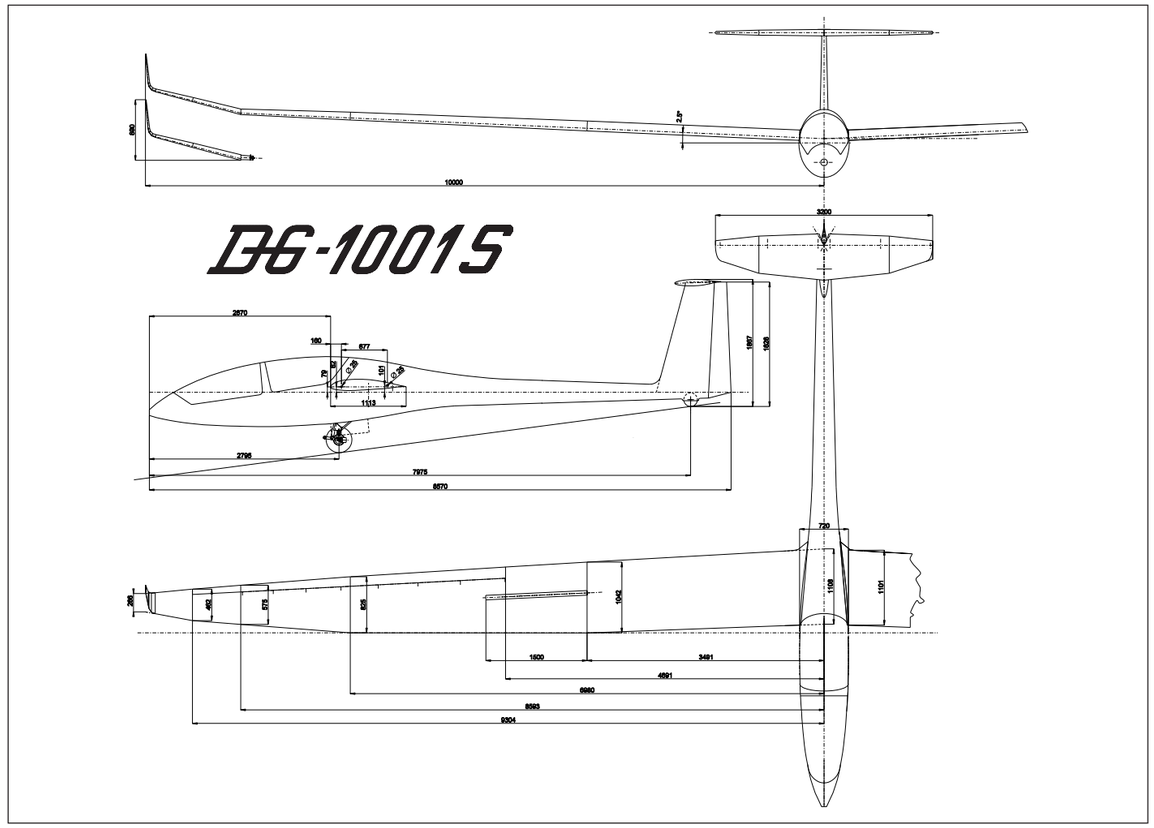

Technische Daten			
Spannweite	m	18	20
Flügelfläche	m²	16,72	17,53
Streckung	/	19,38	22,82
Länge	m	8,57	8,57
Höhe	m	1,8	1,8
Höchstgeschwindigkeit	km/h	270	270
Überziehgeschwindigkeit (bei Flugmasse 550kg)	km/h	67	68

geringstes Sinken (einsitzig)	m/s km/h	0.62 84	0,51
Leermasse (mit Grund-instrumentierung) ca.	kg	410	415
Wasserballast Flügel	l	160	160
max. Abflugmasse	kg	750	750
max. Abflugmasse für Kunstflug Kategorie A	kg	630	–

DG Flugzeugbau GmbH | Otto-Lilienthal-Weg 2 | D-76646 Bruchsal
Telefon: +49(0) 7251 / 3020-0 | Telefax: +49(0) 7251 / 3020-200
dg@dg-flugzeugbau.de | www.dg-flugzeugbau.de

DG Flugzeugbau

DG-1001S

Der Allrounder

The Allrounder

Seit vielen Jahren ist die DG-1001S bekannt für Ihre Vielseitigkeit und das breite Einsatzspektrum. Durch die verschiedenen Spannweitenvarianten deckt sie alle Nutzungsmöglichkeiten ab. So eignet sich die DG-1001S nicht nur für den Wettbewerbs und Streckensegelflug, sondern auch für die Anfängerschulung und den Kunstflug. Für jeden Kunden können wir das Flugzeug individuell konfigurieren und auf die Bedürfnisse abstimmen.

During many years our DG-1001S has been renowned for its versatility which offers a broad range of gliding options. With its selection of different wingspans the two-seater can be flown in various configurations, depending on your particular intention. A DG-1001S is not only the appropriate glider for competition flying or cross country soaring, it is well suitable for basic instruction and aerobatics, too. For each customer we may offer an individually designed sailplane, just as you like.

Cockpit | *Cockpit*

Durch Sitzkissen und eine Rückenlehne kann die Sitzposition für den vorderen Piloten optimal angepasst werden. Die auch im Flug verstellbaren Seitenruderpedale ergänzen den Bedien- und Sitzkomfort. So finden Piloten von ca. 1,55m bis hin zu 2m bequem Platz. Im hinteren Cockpit erlaubt eine stufenlos verstellbare Sitzschale die Sitzposition in der Höhe auf jeden Piloten einzustellen. Großzügig dimensionierte Seitentaschen bieten viel Platz für alles was man beim Fliegen braucht.

Optional bieten wir für alle DG-1000 Modelle einen neuen Instrumentenpilz an. Darin finden auch große Bordrechner genug Platz.

With a seat cushion and an adjustable back rest the pilot can optimize his position in the front seat. The rudder pedals are re-adjustable in flight – another plus factor in terms of comfort. Any pilot from 1,55m up to 2m will comfortably be seated in the front seat. Copilots or instructors of any size take advantage of a continuously adjustable back seat. If you want to fly with a passenger you can take the stick out. Big side pockets offer adequate room to store everything you need during a (long) flight.

We are optionally offering a new instrument panel for all DG-1000 models, so you may place modern large board computers in it.

Elektrisches Fahrwerk | *Electric Undercarriage*

Das elektrisch betriebene, hohe Einziehfahrwerk der DG-1001S ist eine Besonderheit in ihrer Klasse. Es ermöglicht jedem das Fahrwerk sicher, ohne jeglichen Kraftaufwand zu bedienen.

The DG-1001S's electric driven and high landing gear is a peculiarity in the two-seater class. With this special feature anybody can easily operate the main wheel safely and trouble-free.

Flexibilität | *Flexibility*

Wie kein anderes Segelflugzeug bietet die DG-1001S eine Vielzahl von Ausstattungs- und Konfigurationsmöglichkeiten. Neben den beschriebenen Spannweitevariationen kann das Flugzeug auch mit der Vorbereitung für den nachträglichen Einbau einer Heimweghilfe versehen werden. Als Alternative zum elektrischen Fahrwerk bieten wir auch ein niedrigeres Fahrwerk mit Bugrad an. Es wird manuell betätigt und ist ein guter Kompromiss, wenn das Flugzeug im Verein für die Schulung als auch für den Streckensegelflug eingesetzt werden soll.

Die DG-1001S kann dank Ihrer Trennstelle bei 17,2m Spannweite an verschiedenste Bedürfnisse angepasst werden. Serienmäßig wird das Flugzeug mit 20m Flügelenden incl. Winglets angeboten. Alternativ bieten wir dazu Endscheiben für den Kunstflug und 18m neo Winglets für die Schulung an.

Unlike any other sailplane the DG-1001S offers a broad variety of different outfits and configurations. In addition to the above mentioned variation of wingspans the glider can be prepared for an afterward installation of a sustainer engine. As an alternative to the electric driven landing gear we can equip your DG-1001S with a lowered main gear in combination with a nose wheel. It is manually operated and poses a reasonable concession if your club wants to use the two-seater for both, instruction and cross country soaring.

Thanks to its sectioning point at 17,2m the DG-1001S is very flexible. You may adapt the glider to any particular need. We are offering our two-seater series with 20m tips, including winglets. Alternatively you may attach optional 17.2m wing-ends for aerobatics or 18m neo winglets for training.

Die Vorzüge der DG-1001S

- Einsetzbar in allen Bereichen: Schulung, Streckenflug und Kunstflug
- Umfangreiche Serienausstattung
- Elektrisch betriebenes Einziehfahrwerk
- Einfaches Auf- und Abbauen dank automatischer Ruderanschlüsse und geringem Flügelgewicht
- Modernes Sicherheitscockpit mit Überrollbügel
- Trimmkasten in Seitenleitwerk
- Zugelassen für Kunstflug der Kategorie A bis +7g / -5g

DG-1001S Advantages

- *Suitable for all purposes: training, cross country flying and aerobatics*
- *Extensive standard Equipment*
- *Electrically driven undercarriage*
- *Light weight wing structure and automatic hook-ups allow easy rigging and de-rigging*
- *State-of-the-art safety cockpit incl. roll-over protection*
- *Trim box in vertical fin*
- *Certified for aerobatics Cat. A up to +7g / -5g*